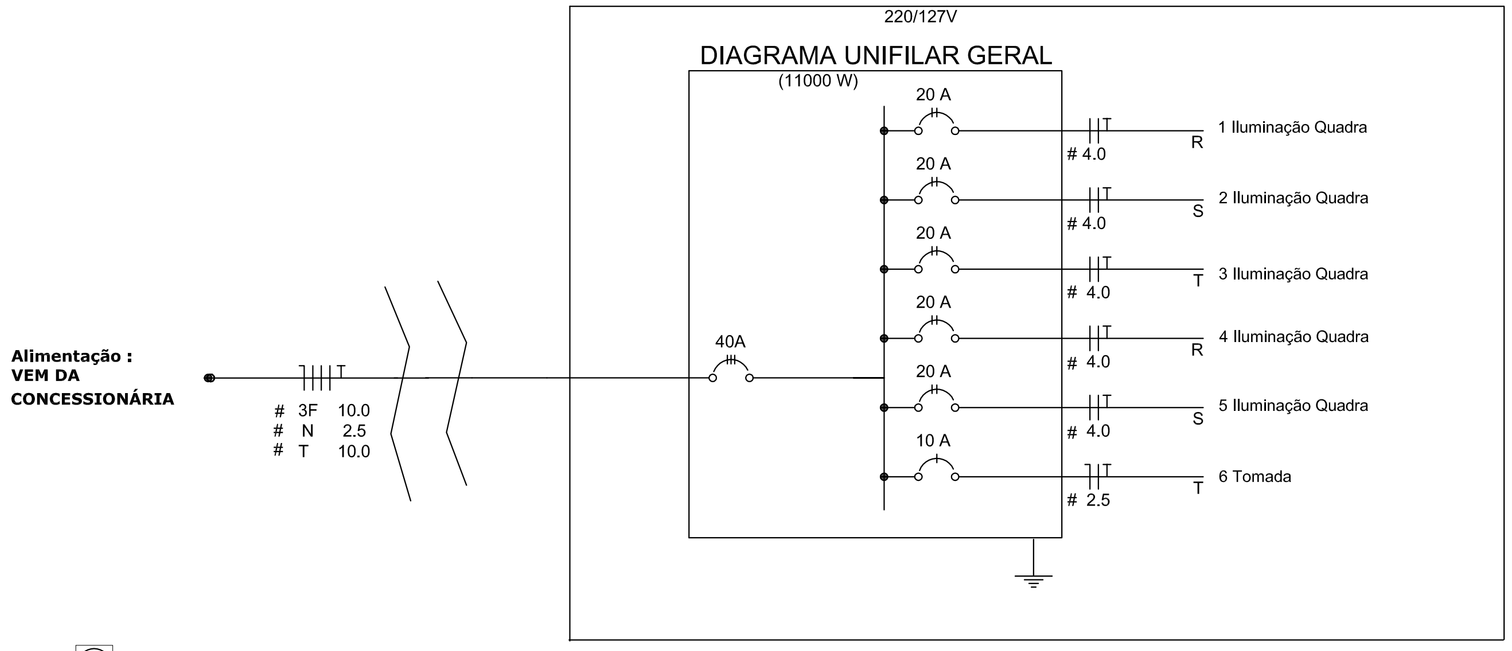

Quadro Geral de Cargas 220/127V

Circuito	Descrição	V (V)	Iluminação Lâmpada 500w	Tomadas (W) Tomada1000	Pot. total. (W)	Fases	Pot. - R (W)	Pot. - S (W)	Pot. - T (W)	Seção (mm2)	Disj (A)
1	Iluminação	220	4		2000	R+S	1000	1000		4.0	20.0
2	Iluminação	220	4		2000	S+T		1000	1000	4.0	20.0
3	Iluminação	220	4		2000	T+R	1000		1000	4.0	20.0
4	Iluminação	220	4		2000	R+S	1000	1000		4.0	20.0
5	Iluminação	220	4		2000	S+T		1000	1000	4.0	20.0
6	Tomada	127		1	1000	R	1000			2.5	10.0
					11000	R+S+T	4000	4000	3000		

Detalhe do aterramento do SPDA

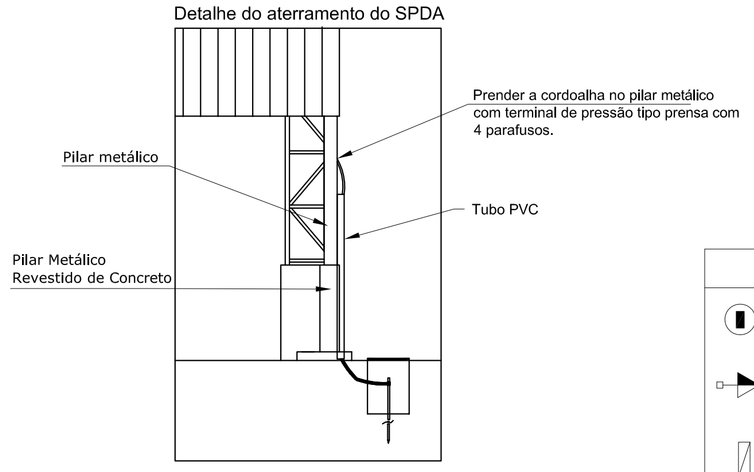

Legenda

- Luminária para lâmpada de luz mista
- Tomada baixa
- Quadro Geral de Distribuição - QGD de embutir
- Neutro - N, Fase - F, Proteção - T e Retorno
- # Ø Seção do condutor e Diâmetro do eletroduto
- Aterramento -haste coperweld 5/8" - 3m

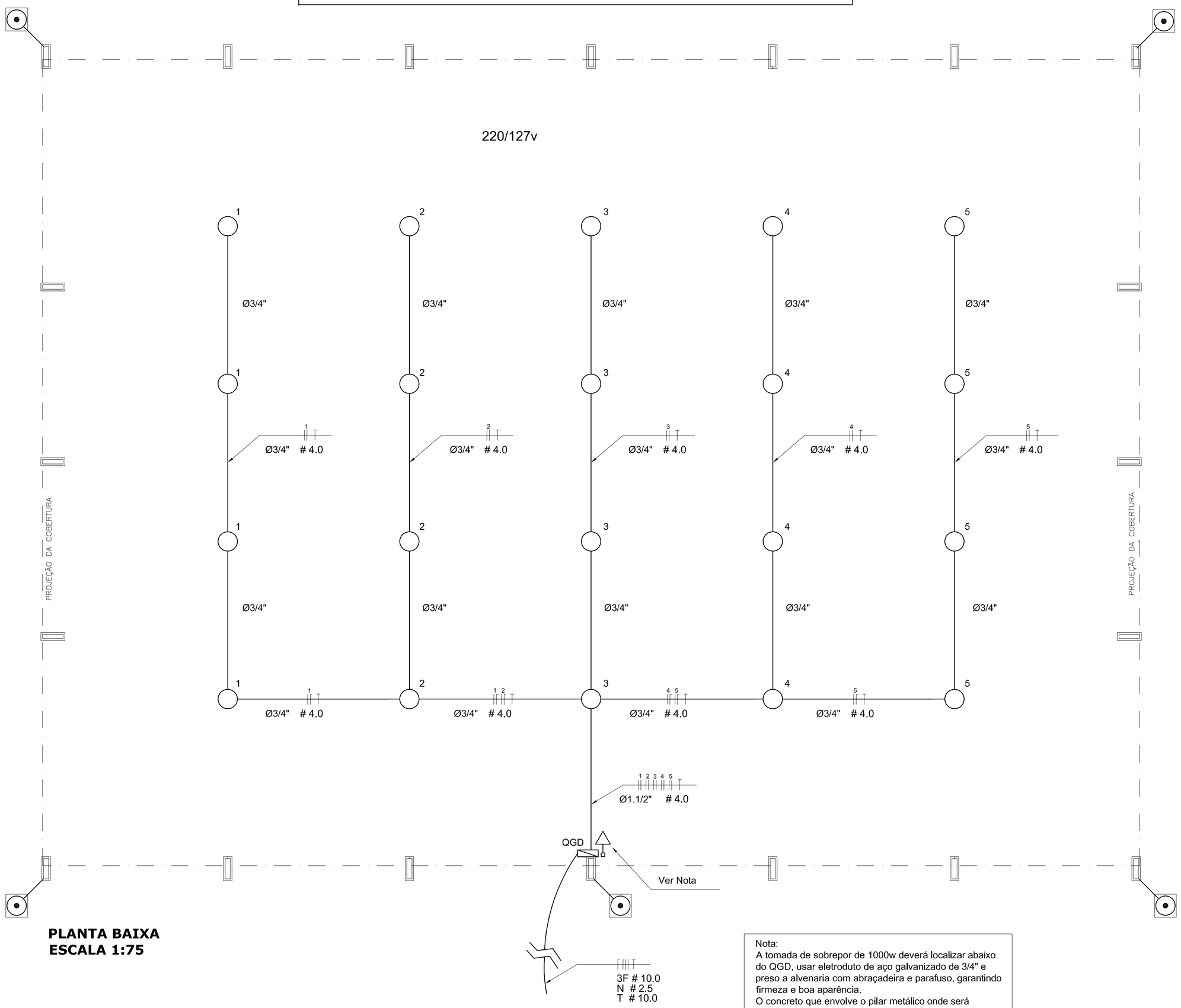

PLANTA BAIXA
ESCALA 1:75

Nota:
A tomada de sobrepor de 1000w deverá localizar abaixo do QGD, usar eletroduto de aço galvanizado de 3/4" e preso a alvenaria com abraçadeira e parafuso, garantindo firmeza e boa aparência.
O concreto que envolve o pilar metálico onde será instalado o QGD deverá ter maior altura para a instalação do QGD.

Lista de Materiais 220/127V

Acessórios para eletrodutos (Quadra)		
	Condulete T	5 pç
	Condulete L	5 pç
	Condulete T A	4 pç
	Condulete XA	1 pç
	Abraçadeira metálica tipo D de 3/4"	50 pç
	Abraçadeira metálica tipo D de 1"	4 pç
	Abraçadeira metálica tipo D de 1.1/2"	4 pç
	Luva,bucha e arruela de aço galvanizado 3/4"	15 pç
	Luva, bucha e arruela de aço galvanizado 1.1/2"	1 pç
Acessórios		
	Condulete para sobrepor com Tomada universal, circular, 2P+T, completa	1 pç
	Abraçadeira de ferro modular tipo dupla tipo U	2 pç
Cabo Unipolar isolado PVC 70°C (cobre)		
	2.5 mm²	1m
	4.0 mm²	430 m
Dispositivo de Proteção		
	Disjuntor unipolar Termomagnético 10 A	1 pç
	Disjuntor bipolar termomagnético 20 A	5 pç
	Disjuntor tripolar termomagnético 40 A	1 pç
Eletroduto de aço galvanizado (com acessórios)		
	Eletroduto galvanizado 3/4"	93 m
	Eletroduto galvanizado 1.1/2"	13 m
Luminária e acessórios		
	Luminária blindada p/ alta pressão, linha industrial projetor hermético para lâmpada de luz mista de 500 W, com proteção da lâmpada	15 pç
Aterramento dos quadros e do SPDA		
	Caixa de inspeção 30x30 cm com tampa de ferro fundido	5 pç
	Conector de bronze para haste 5/8"	12 pç
	Cordoalha de cobre nu 35 mm²	10 mt
	Haste tipo Coopperweld 5/8" - 3m	5 pç
	Tubo PVC	10 m
	Terminal de pressão tipo prensa com 4 parafusos	5 pç
Quadros de distribuição		
	Quadro distrib. geral -chapa pintada - , completo, com porta trança e acessórios, aterrado. Cap. 1 disj. unip. + 5 disj. bip.+ 1 tripolar	1pç

Elétrica

GOVERNO FEDERAL BRASIL PAÍS RICO É PAÍS SEM POBREZA — Ministério da Educação — FNDE Fundo Nacional de Desenvolvimento da Educação

PROJETO PADRÃO - FNDE

MUNICÍPIO – UF:

PROPRIETÁRIO:

ENDEREÇO:

PROPRIETÁRIO

RESP. TÉCNICO CREA

DLFO

CREA

RA

OBSERVAÇÕES:

COBERTURA DE QUADRA

PROJETO ELÉTRICO

COORDENAÇÃO
CGEST - Coordenação Geral de Infraestrutura Educacional

COBERTURA DE QUADRA (772,40m²)
INSTALAÇÕES ELÉTRICAS - TENSÃO 220/127 V

ELE

FORMATO	REVISÃO	ESCALA	PRANCHA
A2 (594 X 420)	R.00 R.00 R.00	1/75	01/01
		DATA EMISSÃO JULHO/2011	

ESCALA DE PLOTAGEM 1:1

COD.COR	PENA	Esp.
1	1	0.20
2	2	0.30
3	3	0.40
4	4	0.45
5	5	0.50
6	6	0.60
7	7	0.65
8	8	0.70
9	9	0.80
10	10	0.90
20	20	0.10
30	30	0.20
40	40	0.30
50	50	0.40
230	230	0.15
231	231	0.15
252	252	0.15
253	253	0.15
254	254	0.15