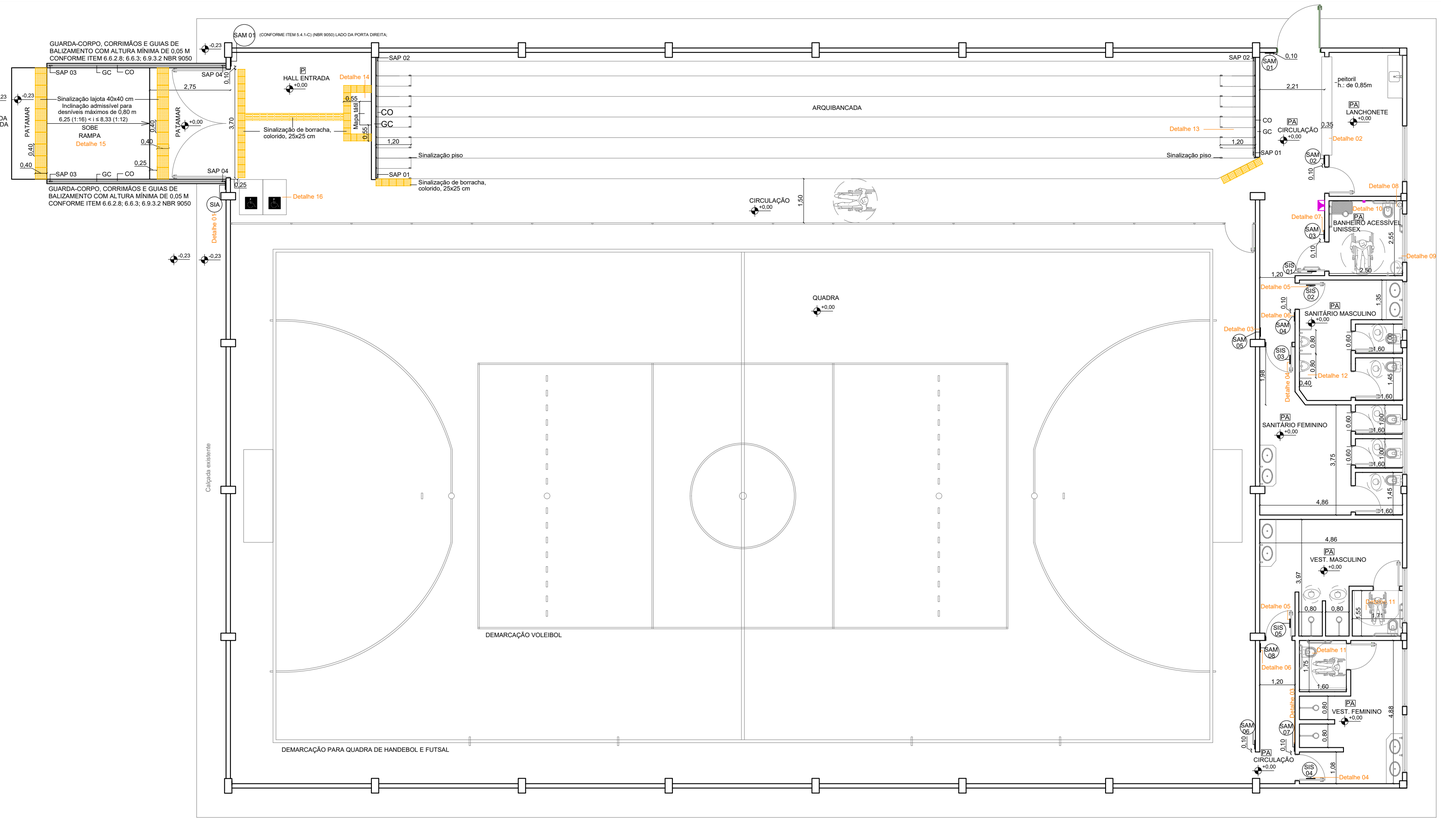

PLANTA DE ACESSIBILIDADE
Esc.: 1/100

LEGENDA/SIMBOLOGIA

SIA	Símbolo Internacional de Acesso
SAM 01	Saída
SAM 02	Lanchonete
SAM 03	Banheiro acessível unissex
SAM 04	Sanitário coletivo masculino
SAM 05	Sanitário coletivo feminino
SAM 06	Vestiário feminino e masculino
SAM 07	Vestiário feminino
SAM 08	Vestiário masculino
SIS 01	Banheiro acessível unissex
SIS 02	Sanitário coletivo masculino
SIS 03	Sanitário coletivo feminino
SIS 04	Vestiário feminino
SIS 05	Vestiário masculino
▶	Alarme para sanitário/banheiro acessível
▪	Acionador de alarme para sanitário/banheiro acessível
P	Piso constituído de cimentado desempenado sem qualquer revestimento não escorregado e de fácil higienização
PA	Piso antiderrapante
SAP 01	Acesso arquibancada
SAP 02	Final arquibancada
SAP 03	Acesso rampa
SAP 04	Final rampa
GC	Guarda corpo
CO	Corrimão

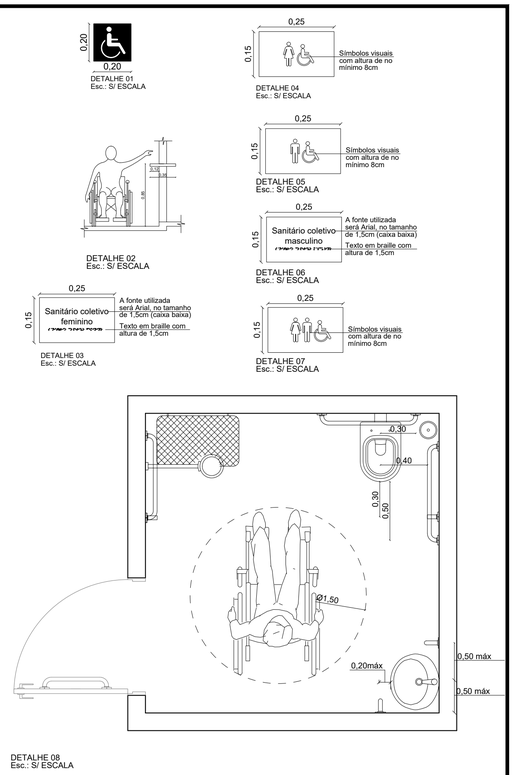

NOTA: A rampa deverá estar de acordo com a Norma de acessibilidade vigênte.

NOTA: Em nenhuma hipótese os sistemas estruturais poderão sofrer intervenções. Se durante a execução a contratada se deparar com alguma situação de interferência (exemplo: tubulações) deverá ser consultado o fiscal ou o projetista.

PROJETO ACESSIBILIDADE

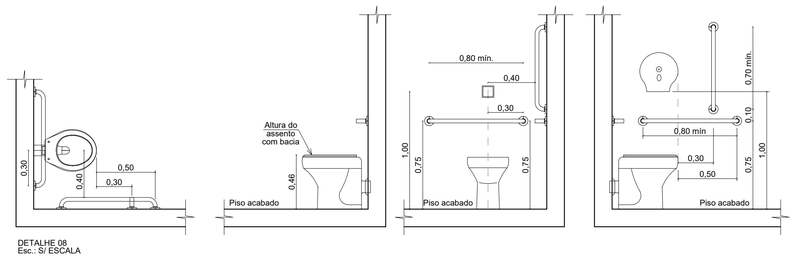

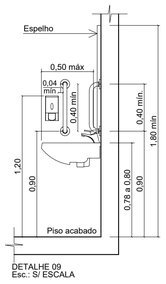

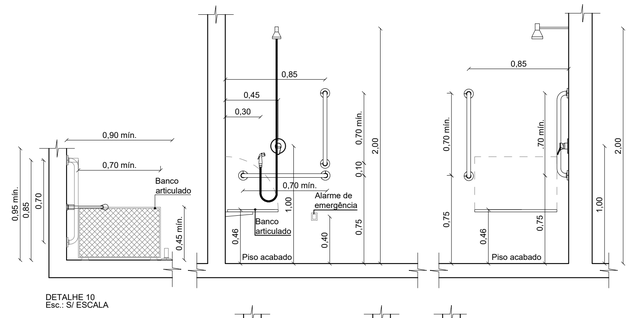

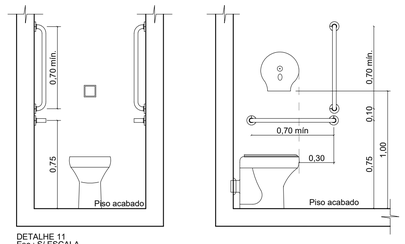

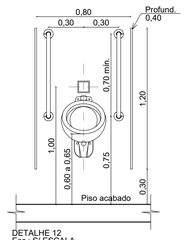

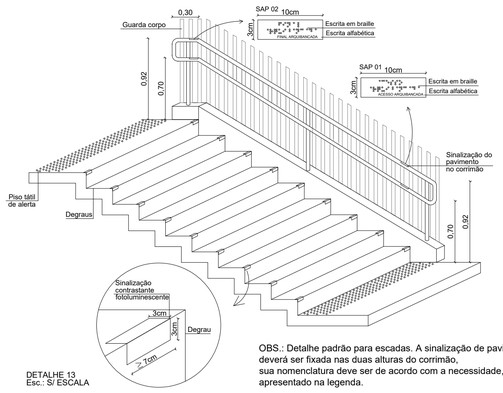

OBS.: Detalhe padrão para escadas. A sinalização de pavimento deverá ser fixada nas duas alturas do corrimão, sua nomenclatura deve ser de acordo com a necessidade, conforme apresentado na legenda.

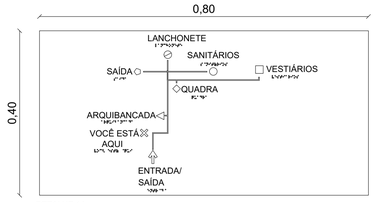

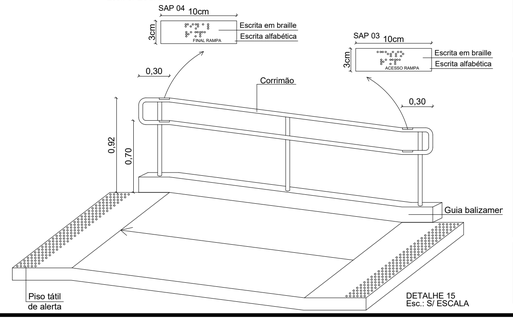

ASSOCIAÇÃO DOS MUNICÍPIOS DO ALTO IRANI

Obra: GINÁSIO DE ESPORTE CLÁUDIO FERNANDES DE SOUZA Rua Pedro Bortoluzzi, s/n, Centro, Bom Jesus/SC	Data: 02/2022
Resp. Técnico: WAGNER DE ALMEIDA FERREIRA:01076114229 Assinado de forma digital por WAGNER DE ALMEIDA FERREIRA:01076114229 Dados: 2022.02.04 13:39:31 -03'00' Wagner de Almeida Ferreira - Engenheiro Civil - CREA-SC 182479-0	Escala: Indicada
Município: Bom Jesus - CNPJ 01.551.148/0001-87	Área: 1013,04 m²
	Desenho:
Especificação: Planta de acessibilidade Detalhes Legenda	Prancha: ACE - 01