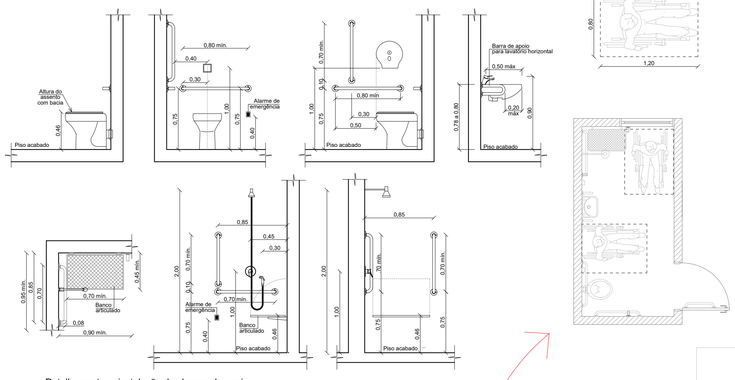

Detalhamentos - instalação das barras de apoio

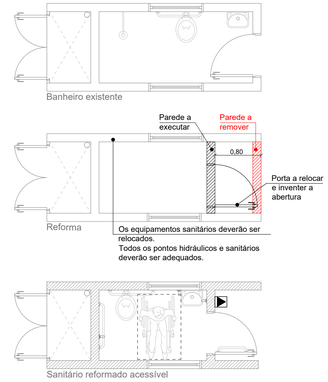

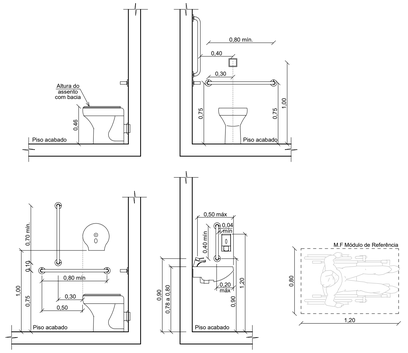

Detalhamentos - instalação das barras de apoio

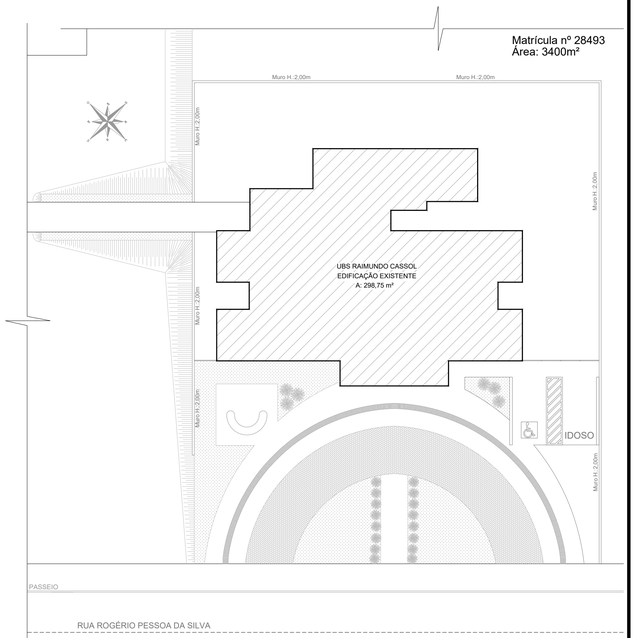

Planta Localização
Esc.: 1/200

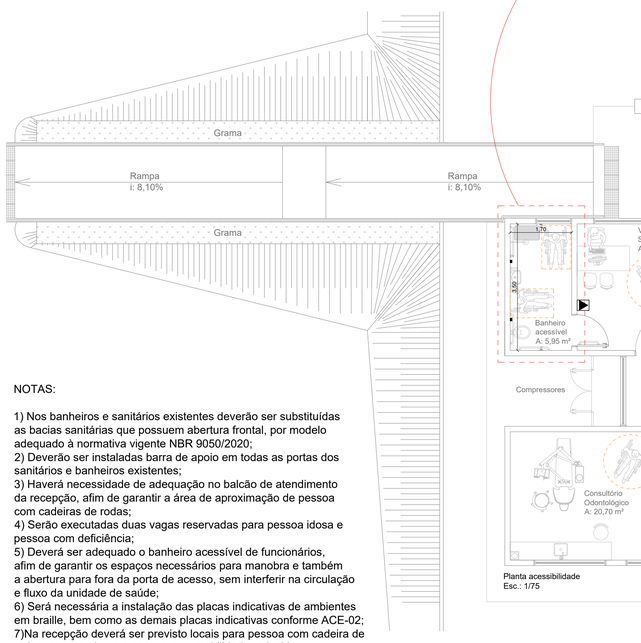

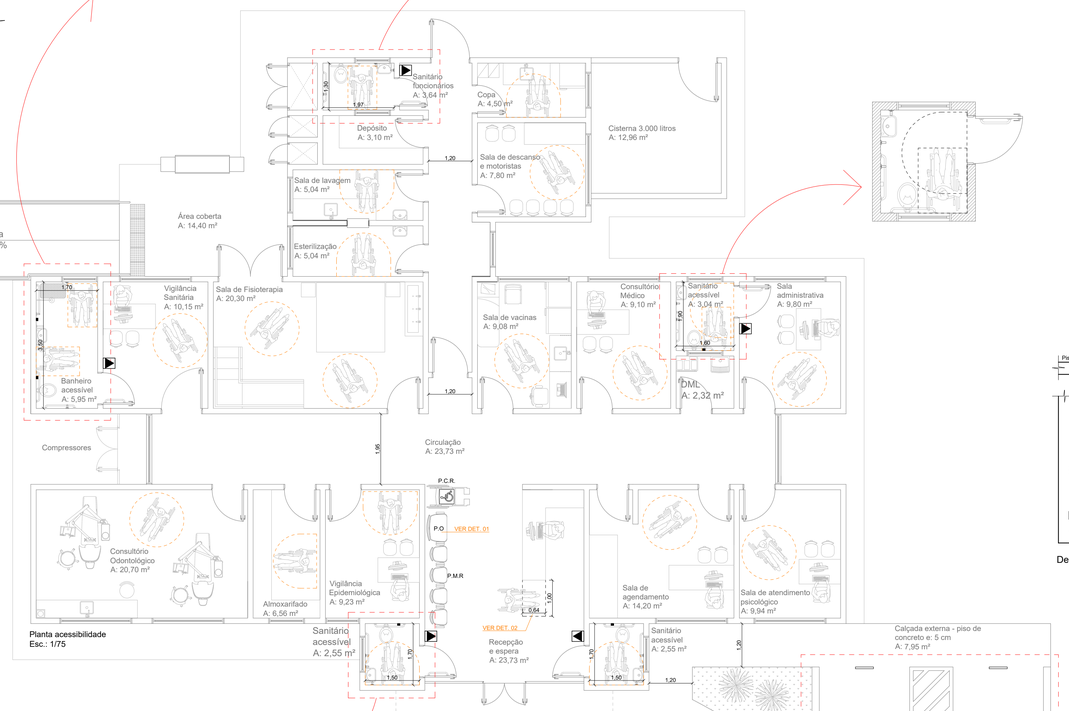

Planta acessibilidade
Esc.: 1/75

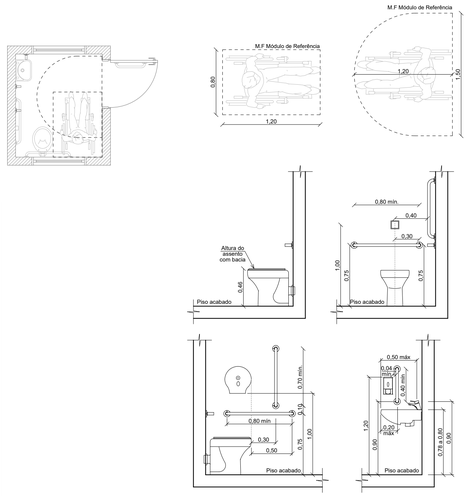

Detalhamentos - instalação das barras de apoio

NOTAS:

1) Nos banheiros e sanitários existentes deverão ser substituídas as bacias sanitárias que possuem abertura frontal, por modelo adequado à normativa vigente NBR 9050/2020;
2) Deverão ser instaladas barra de apoio em todas as portas dos sanitários e banheiros existentes;
3) Haverá necessidade de adequação no balcão de atendimento da recepção, afim de garantir a área de aproximação de pessoa com cadeiras de rodas;
4) Serão executadas duas vagas reservadas para pessoa idosa e pessoa com deficiência;
5) Deverá ser adequado o banheiro acessível de funcionários, afim de garantir os espaços necessários para manobra e também a abertura para fora da porta de acesso, sem interferir na circulação e fluxo da unidade de saúde;
6) Será necessária a instalação das placas indicativas de ambientes em braille, bem como as demais placas indicativas conforme ACE-02;
7)Na recepção deverá ser previsto locais para pessoa com cadeira de rodas, pessoa obesa e pessoa com mobilidade reduzida;
8) Conforme item 3.14 da NBR 16537:2016, a linha guia pode ser qualquer elemento natural ou edificado que possa ser utilizado como referência de orientação direcional por todas as pessoas, especialmente pessoas com deficiência visual que utilizam bengala longa para rastreamento. Portanto, será utilizada como referência tátil a parede edificada.

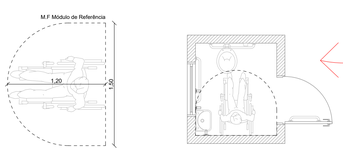

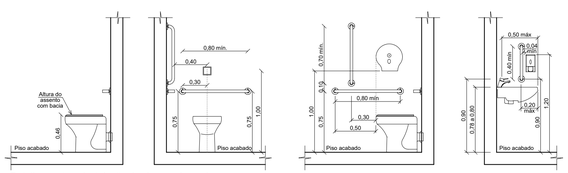

Detalhamentos - instalação das barras de apoio

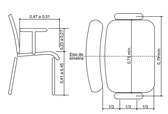

Detalhe 01

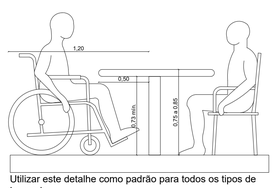

Utilizar este detalhe como padrão para todos os tipos de bancada.

Detalhe 02

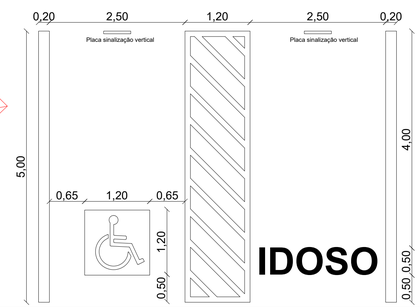

PROJETO ACESSIBILIDADE

AMAI
ASSOCIAÇÃO DOS MUNICÍPIOS DO ALTO IRANI

Obra: UNIDADE BÁSICA DE SAÚDE RAIMUNDO CASSOL Rua Rogério Pessoa da Silva, nº 436 - Bom Jesus/SC	Data: 08/2021
Resp. Técnico: PATRICIA CAMILOTTI:08796773928 Assinado de forma digital por PATRICIA CAMILOTTI:08796773928 DN: c=BR, o=ICP-Brasil, ou=Presencial, ou=03837507000111, ou=AC SOLUTI Multipla v5, ou=AC SOLUTI Multipla v5 OP A1, ou=Sem Banco2, cn=PATRICIA CAMILOTTI:08796773928 Dados: 2021.08.23 11:29:00 -03'00' Patrícia Camilotti - Arquiteta e Urbanista CAU A116659-0	Escala: Indicada
Município: Bom Jesus/SC - CNPJ 01.551.148/0001-87	Área: 298,75 m²
	Desenho: Patrícia
Especificação: Planta Localização Planta acessibilidade Detalhamentos	Prancha: ACE-01